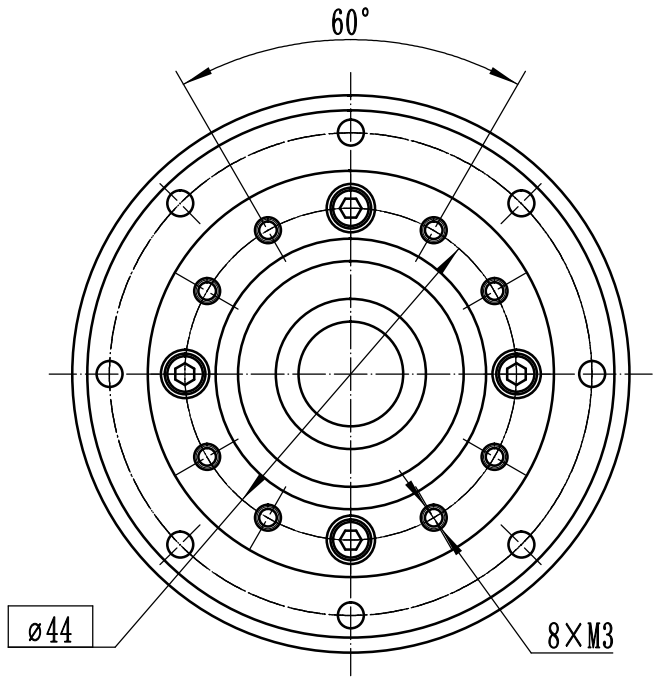

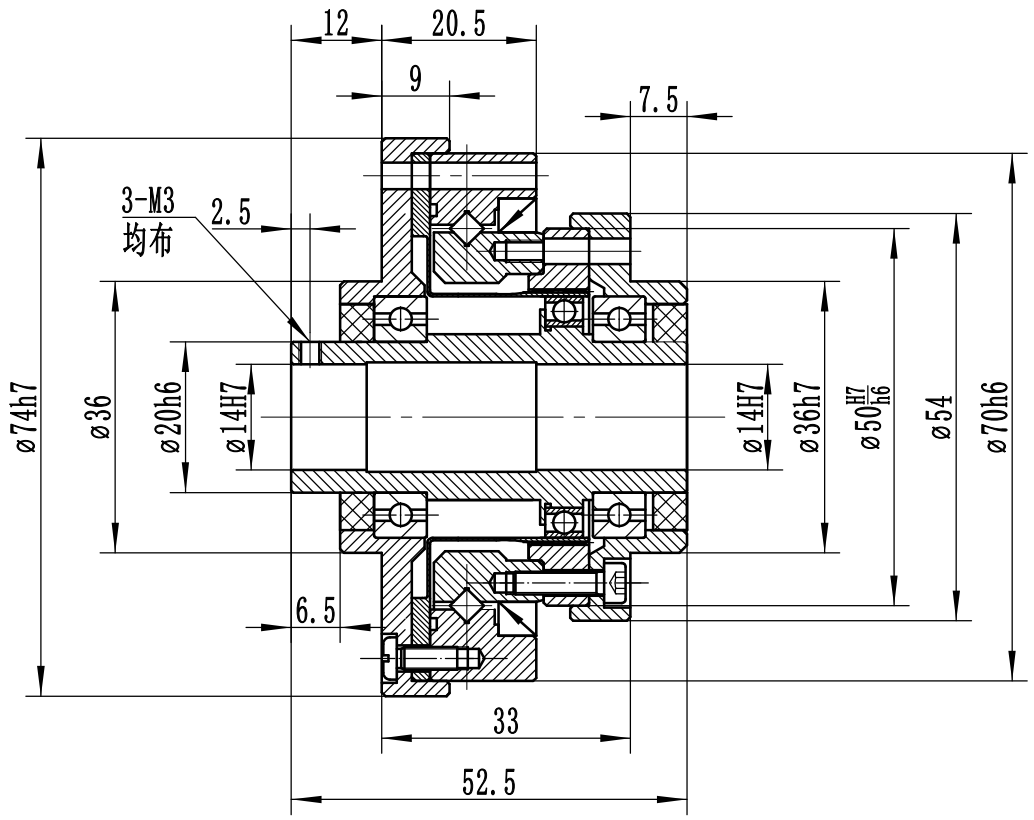

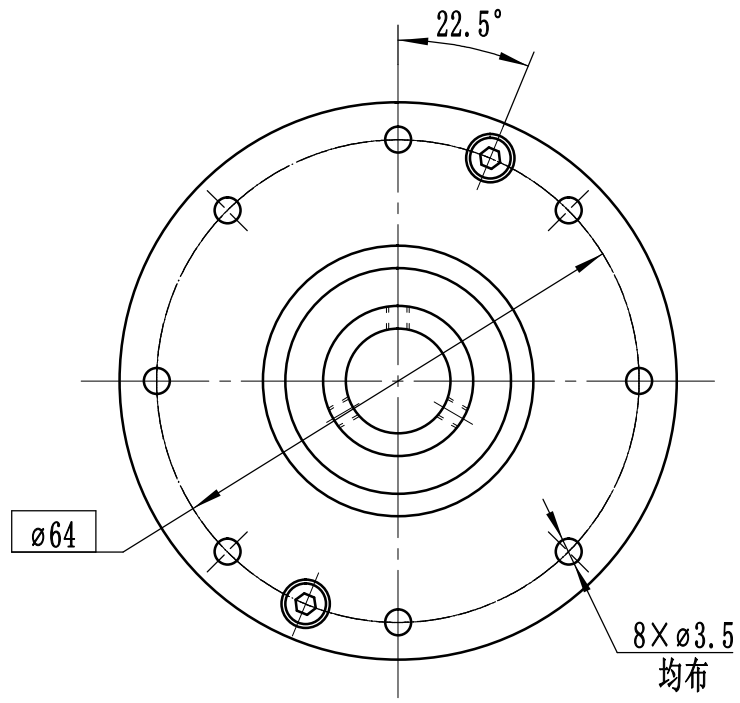

制图			GHHS-14-XXX-Ⅰ	1:1
校核				
国华（青岛）智能装备有限公司				